JAGUAR

INSTRUCTIONS D'INSTALLATION D'AMORTISSEURS DE CORDE

Attention :

Installez les amortisseurs de corde avant de centrer l'arc.

00 : Vous trouverez une paire assortie d'amortisseurs de corde constituée d'un amortisseur gauche, d'un amortisseur droit et de quatre vis de fixation.

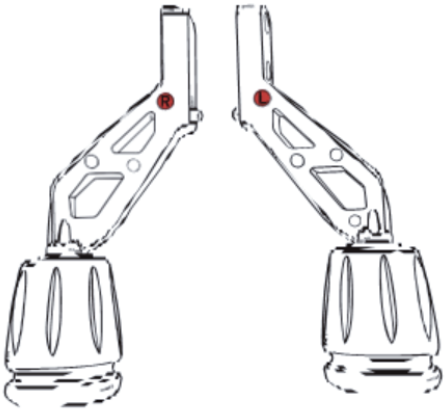

01 : Lorsque vous couchez l'arbalète sur le côté, vous verrez une série d'orifices de vis au-dessus du logement de l'arc à l'extrémité avant de l'arbalète.
Vous y installerez les amortisseurs de corde. Il existe également une autre série d'orifices identiques sur le côté opposé.

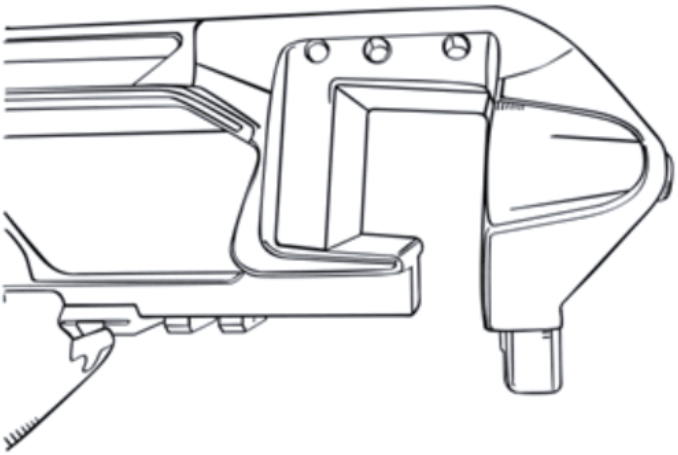

02 : Alignez l’amortisseur de corde sur l’embout en caoutchouc orienté vers l’extrémité arrière. Alignez les orifices de l’amortisseur de corde sur les orifices de vis correspondants au-dessus du logement de l’arc.

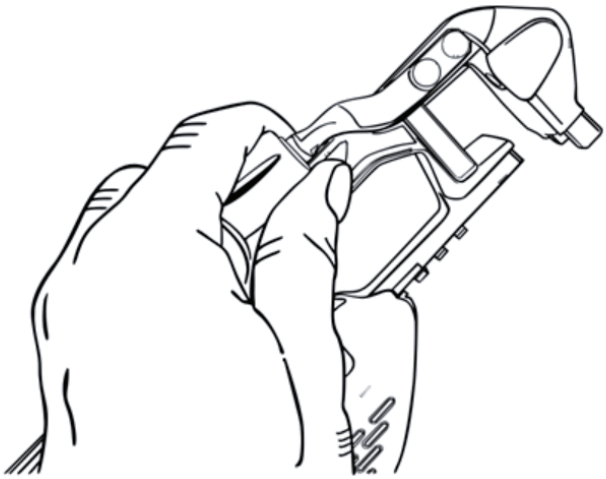

03 : Fixez l’amortisseur de corde au corps de l’arbalète à l’aide des deux vis (#10-24UNC ¾ po).

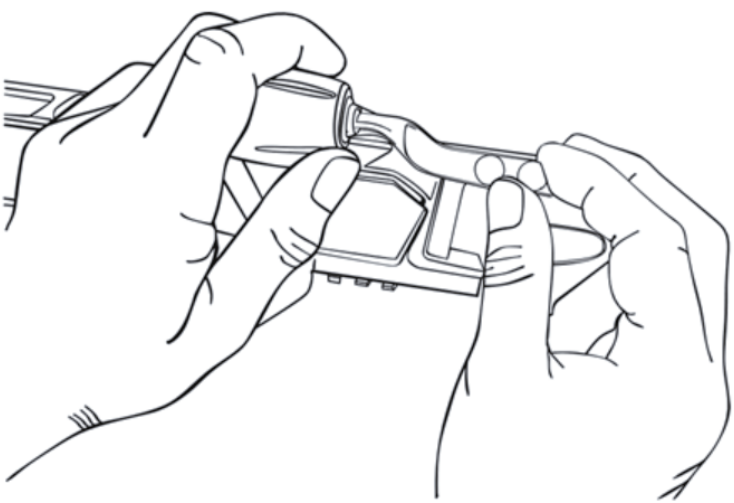

Mise en garde :

Lorsque les orifices entre les amortisseurs de corde et le corps sont alignés correctement, vous n'avez plus besoin de serrer les vis trop fort. Puisque les vis sont en acier et le corps de l'arbalète en aluminium, si vous appliquez un couple de serrage excessif, les filets peuvent être foirés.

04 : Serrez fermement les vis à l'aide d'une clé Allen de 1/8 po.

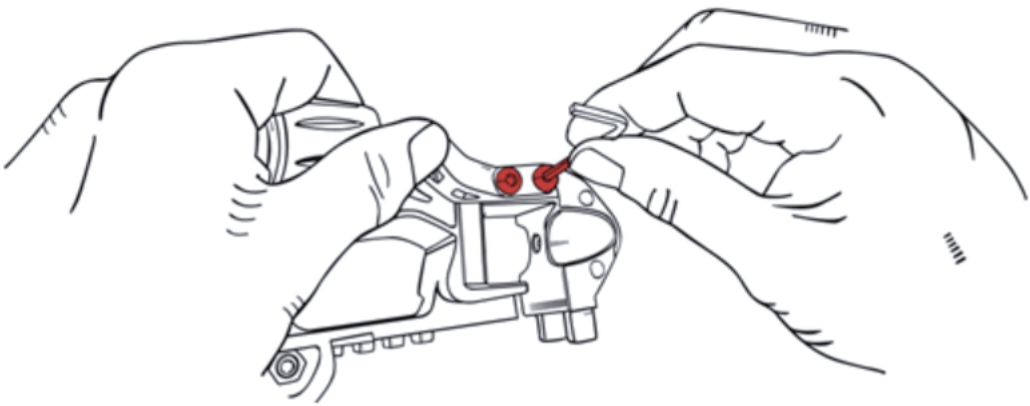

05 : Retournez l’arbalète et fixez l’autre amortisseur de corde.
Vous êtes prêt à installer l’arc.
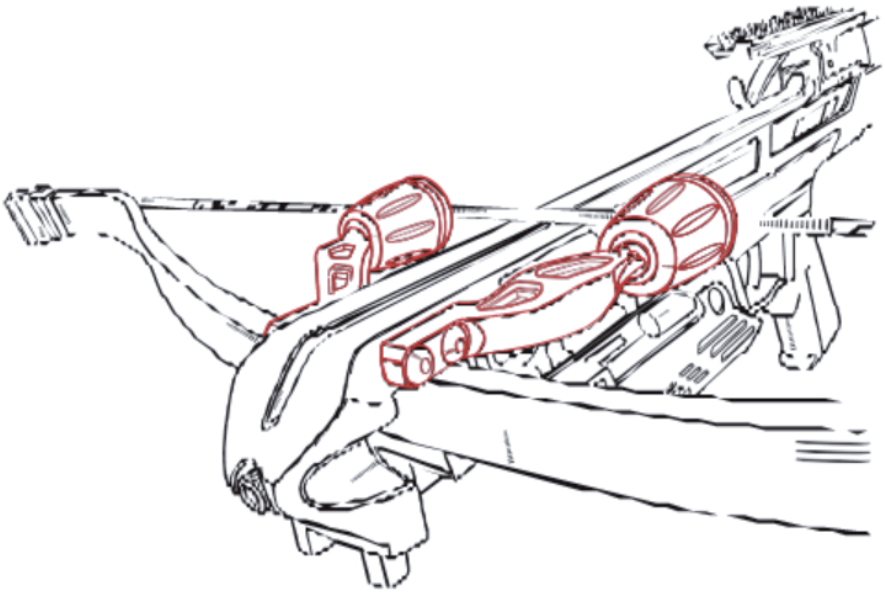
06 : Pour que l’amortisseur de corde continue de réduire efficacement les bruits et les vibrations, il convient de vérifier régulièrement si les vis de fixation sont bien serrées. Si les vis semblent vibrer, appliquez un peu de fluide de frein à filets et serrez-les. Ne tirez pas avec votre arbalète si vous remarquez qu’un amortisseur de corde est desserré. Cela peut endommager l’arbalète ou provoquer des blessures corporelles.